PrimaLED 2 projecteur de surface LED

IK08

La conception éprouvée du projecteur PRIMA est maintenant également disponible en technologie LED innovante. Cela vous permet de bénéficier de tous les avantages que la technologie LED peut offrir! Le projecteur PrimaLED est une lampe professionnelle de haute technicité ayant une grande puissance lumineuse avec un faible dégagement de chaleur et une faible consommation d'énergie. La lumière homogène et anti-éblouissante assure un éclairage optimal des surfaces. Son utilisation pratique permet différents positionnements: suspendu, horizontal ou vertical.

Caractéristiques de produit

- flux lumineux plein disponible immédiatement
- consommation d'énergie minime lors d'un rendement lumineux élevé
- développement de température minime
- Haute résistance du cycle d'enclenchement/déclenchement (> 1 Mio)
- sans entretien
- aucun rayonnement UV/IR
- boîtier jaune en polycarbonate résistant aux coups avec bords noirs en caoutchouc comme protection contre les chocs et les coups
- poignée servant de support et permettant de bloquer la lampe dans la position souhaitée
- couvercle en macrolon satiné: résistant aux coups et chocs et assure une étanchéité parfaite à l'eau et à la poussière
- lampe avec température en surface limitée pour l'utilisation dans des ateliers sensibles au feu.

Données techniques

Tension de service:	230 VAC/24 VAC/DC
Performances du système:	25.2 W
Flux lumineux:	4'200 lm
Rendement lumineux:	165 lm/W
Couleur d'éclairage:	4'000 K
Indice di resa del colore:	Ra > 80
Durée de vie batterie:	L70/B10 80'000 h
Classe de protection:	I (230 V avec prise de courant) II (230 V sans prise de courant) III (24 V) (20-28 VAC/DC)
Degré de protection:	IP65 (sans prise de courant) IP54 (avec prise de courant)
Résistance aux choc:	IK08
Alimentation en courant:	raccordement au réseau
Température de service:	–20° C à +40° C
Poids:	3.1 kg
Dimensions (l×h×p):	305×295×110 mm

IP55

		230 VAC, avec prise à encastrer
	230357	PrimaLED 2, 230 V/25.2 W, 4'200 lm, sans raccordement, avec prise à encastrer T13
✓	228219	PrimaLED 2, 230 V/25.2 W, 4'200 lm, incl. raccordement 5 m, 3×1.0 mm², T13 avec prise à encastrer T13
✓	228220	PrimaLED 2, 230 V/25.2 W, 4'200 lm, incl. raccordement 10 m, 3×1.0 mm², T13 avec prise à encastrer T13

IP65

		230 VAC, sans prise à encastrer
✓	228221	PrimaLED 2, 230 V/25.2 W, 4'200 lm, incl. raccordement 5 m, 2×1.0 mm², T13, sans prise à encastrer
✓	228222	PrimaLED 2, 230 V/25.2 W, 4'200 lm, incl. raccordement 10 m, 2×1.0 mm², T13 sans prise à encastrer
✓	870015	PrimaLED 2, 230 V/25.2 W, 4'200 lm, sans raccordement, M20, sans prise de courant

IP65

		24 VAC/DC
	210261	PrimaLED 2, 24 V/25.2 W, 4'200 lm, incl. raccordement 5 m, 2×2.5 mm², CEE16/2 sans prise à encastrer
	210262	PrimaLED 2, 24 V/25.2 W, 4'200 lm, incl. raccordement 10 m, 2×2.5 mm², CEE16/2 sans prise à encastrer
✓	870016	PrimaLED 2, 24 V/25.2 W, 4'200 lm, IP65, sans raccordement, M20, sans prise à encastrer

Dimensions

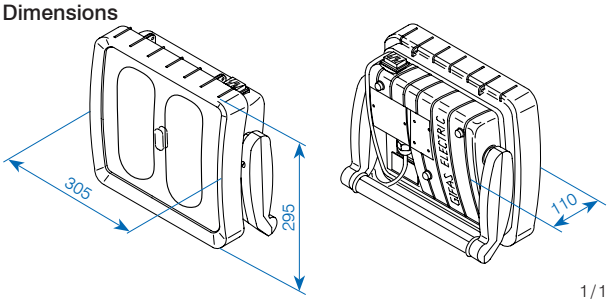

✓ Disponible du stock (sous réserve de vente intermédiaire)

GIFAS ELECTRIC

GIFAS-ELECTRIC GmbH
Dietrichstrasse 2
CH-9424 Rheineck

+41 71 886 44 44
+41 71 886 44 49
info@gifas.ch
www.gifas.ch

V0523 Sous réserve de modifications techniques.